CTP 50, CTP 53, CTP 70

Rustfri pumpe til kemisk aggressive væsker. Fri passage 50-70 mm
DESMI CTP er neddykkede pumper i rustfrit stål, som er velegnede til pumpning af korrosive, slibende og kemisk aggressive væsker, urene medier og kemikalier indeholdende bløde partikler med en diameter op til 50-70 mm. De bruges i forskellige applikationer i husholdning, industri og i kommunerne.

Montage: Transportabel eller i fast rørinstallation.

Pumpemedium: Medier indeholdende bløde partikler og kemisk aggressive væsker. Max. væsketemperatur: 40°C, kortvarigt op til 60°C.

Drift: Kontinuerlig (S1)

Design
Fuldt neddykket kompakt, integreret pumpe bestående af:

Pumpe: Ettrins centrifugalpumpe med horisontalt udløb.

Løbehjul: Lukket enkeltkanalsløbehjul til væsker indeholdende urenheder og slam med faste partikler. Fri passage 50 og 70 mm.

Ydelse

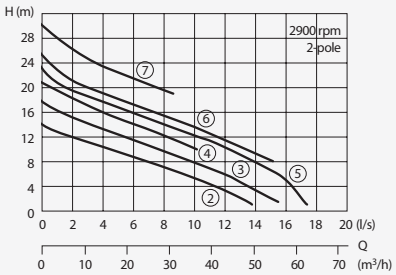

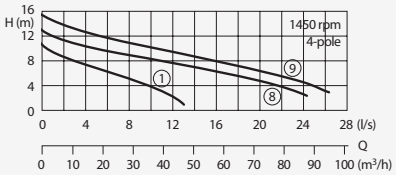

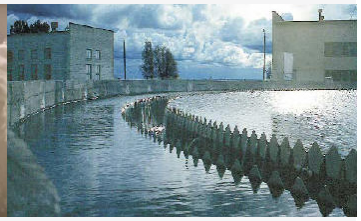

Motor: Fuldt neddykket pumpe Isolationsklasse H. Motorbeskyttelse IP 68. Termoføler i vikling.

Kabel: H07RN-F(PLUS)- 6G1,5 med kabelbeskyttelsesslange i kablets fulde længde fastgjort til kabelforskruningen. Eksplosionssikre motorer iht Ex II EEX d II BT4.

Aksel/leje: Rotoraksel i rustfrit stål, stor diameter, Levetidssmurte kuglelejer.

Tætninger: Kombination af to mekaniske tætninger (siliciumcarbid/siliciumcarbid) i separat oliekammer. Udvendigt oliecheck.

Tekniske Data

Pumpe nr.	Pumpe type	Motor Tilført effekt P1 (kW)	Motor Afgivet effekt P2 (kW)	Hastighed (rpm)	Nominel strøm (A)	Fri Passage (mm)	Udløb	Vægt (kg)
1	CTP 50 (53) M 13/4 D (Ex)	1,3	1,0	1450	2,6	50	BSP2½"(3) M	39
2	CTP 50 (53) M 19/2 D (Ex)	1,9	1,5	2800	4,0	50	BSP2½"(3) M	39
3	CTP 50 (53) M 23/2 D (Ex)	2,3	1,8	2800	4,4	50	BSP2½"(3) M	39
4	CTP 50 (53) M 24/2 D (Ex)	2,4	1,9	2800	4,6	50	BSP2½"(3) M	39
5	CTP 50 (53) M 34/2 D (Ex)	3,4	2,8	2800	6,9	50	BSP2½"(3) M	51
6	CTP 50 (53) M 35/2 D (Ex)	3,5	2,8	2800	7,1	50	BSP2½"(3) M	51
7	CTP 50 (53) M 35/2 HD (Ex)	3,5	2,8	2800	7,1	50	BSP2½"(3) M	51
8	CTP 70 M 26/4 D (Ex)	2,5	2,0	1450	5,4	70	DN 80	65
9	CTP 70 M 31/4 D (Ex)	3,2	2,5	1450	6,1	70	DN 80	65

Materials	
Pumpehus, løbehjul, motorhus	Rustfrit stål 1.4436
Rotoraksel, slidring, mek. forbindelsesdele	Rustfrit stål 1.4571
O-ringe	FPM (Viton) Rustfrit stål
Mekanisk tætning	SiC/SiC, FPM (Viton)
Kabelbeskyttelsesslange	Polyolefin

Leveret udstyr

Pumpe med fundament, 10 m kabel, 5 m kabelbeskyttelsesslange
Kontrolskabe DT32; DA10/32; DA10/12; DZ12 fås som tilbehør

01-November 2011

Dimensioner og montering

CTP50M
CTP53M

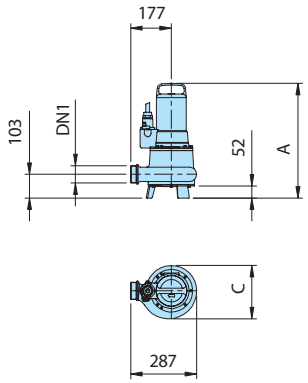

CTP50M
KKC65 / BSP 2½"- VA

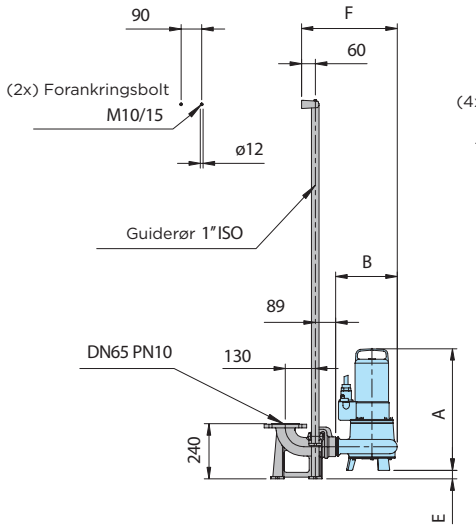

CTP53M
KKC80/BSP 3" - VA

CTP70M
KKC80/80 - VA

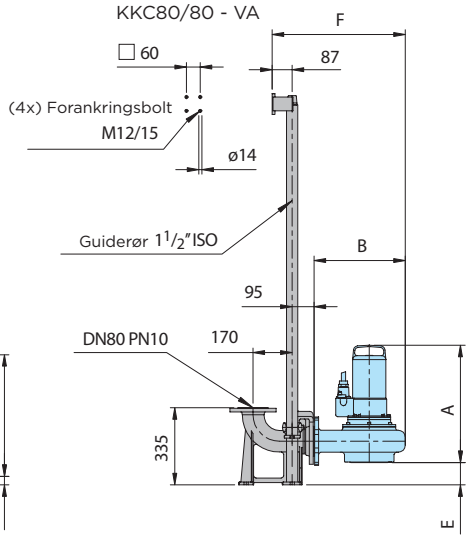

CTP70M

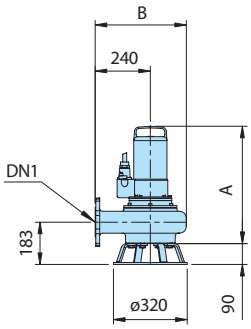

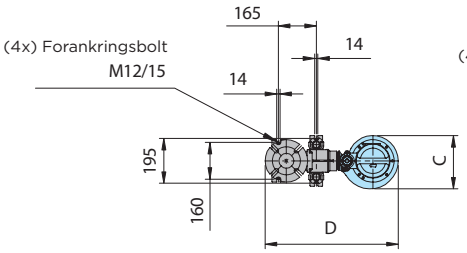

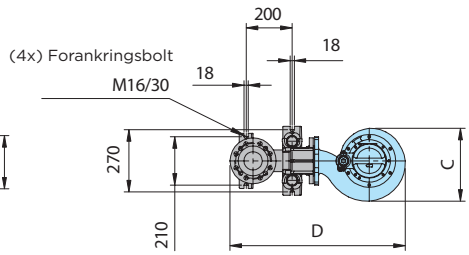

alle mål er i mm

Type	DN1	A max	B	C	D	E	F
CTP 50 M 13/4 D (EX)	BSP 2½"M	498	267	232	579	37	416
CTP 50 M (19-24)/2 D (EX)	BSP 2½"M	498	267	232	579	37	416
~~CTP 50 M (34-35)/2D (EX)~~	~~BSP 2½"M~~	~~529~~	~~267~~	~~232~~	~~579~~	~~37~~	~~416~~
CTP 50 M 35/2 HD (EX)	BSP 2½"M	529	267	232	579	37	416
CTP 53 M 13/4 D (EX)	BSP 3"M	498	291	232	656	87	473
CTP 53 M (19/24)/2 D (EX)	BSP 3"M	498	291	232	656	87	473
CTP 53 M (34-35)/2 D (EX)	BSP 3"M	529	291	232	656	87	473
CTP 53 M 35/2 HD (EX)	BSP 3"M	529	291	232	656	87	473
CTP 70 M (26-31)/4 D (EX)	DN80 PN10	511	397	317	762	97	579

Tilbehør

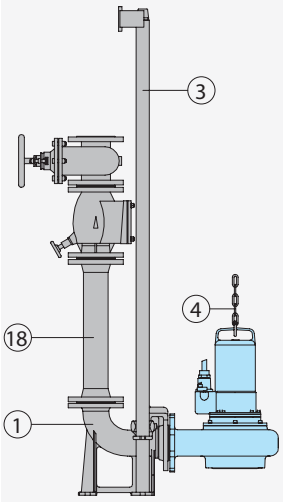

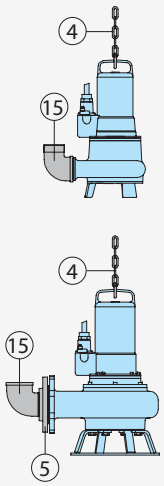

Beskrivelse	Dimension
(1) Guiderørssystem i rustfrit stål type1.4436 bestående af koblingsfod med flange, flanget pumpekobling og øvre guiderørskonsol	
-Type KKC 65/R2½	DN 65/BSP2½"
-Type KKC 80/R3	DN 80/BSP3"
-Type KKC 80/80	DN 80
◯ Guiderørssystem helt eller delvist i rustfrit stål	alle typer
◯ Skruesæt for montering af guiderørssystem	

Beskrivelse	Dimension
(3) Guiderør i rustfrit stål 1.4571, par, pr. m	dia. 1" for KKC65 dia. 1½" for KKC80
(4) Løftekæde, rustfrit stål 1.4401, pr. m	5 mm dia. 8 mm dia.
Sjækel til kæde, rustfrit stål 1.4401	5 mm dia. 8 mm dia.
(5) Gevindskåret flange, rustfrit stål 1.4571	DN 65/BSP2½"F DN 80/BSP3"F
(15) 90° bøjning, rustfrit stål 1.4401	BSP2½"F/M BSP3"F/M
(18) Udløbsrør og fittings i rustfrit stål eller plastik	
Pumpestyringer og kontrolpaneler for faste eller transportable installationer, niveaukontrol og overvågningsudstyr	